Internet Splitterpakket
Installatiekaart

Bepaal als eerste welke situatie voor jou van toepassing is:

- Je blijft **wel** gebruikmaken van je analoge, vaste (telefoon)lijn.
  Volg situatie A op deze zijde van de installatiekaart.
- Je gaat **geen** gebruik meer maken van je analoge, vaste telefoonlijn.
  Volg situatie B op de andere zijde van de installatiekaart.

Zie meer toelichting in de handleiding.

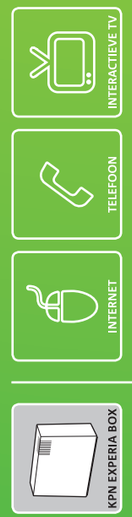

Situatie A, Stap 1
Voorbereiding

Deze kaart vervangt de eerste twee stappen uit de bewaarmap van het Start Installatiepakket. Lees de inleiding van de handleiding om deze Installatiekaart goed te kunnen gebruiken.

- Kijk waar in jouw woning de telefoonhoofdaansluiting zich bevindt. De telefoonhoofdaansluiting zit over het algemeen in de meterkast.*
- Bepaal welk type telefoonhoofdaansluiting aanwezig is.**
- Bepaal met welk aansluitmateriaal de verbinding voorbereid wordt.

** Als je al DSL hebt, zie de bijlage.

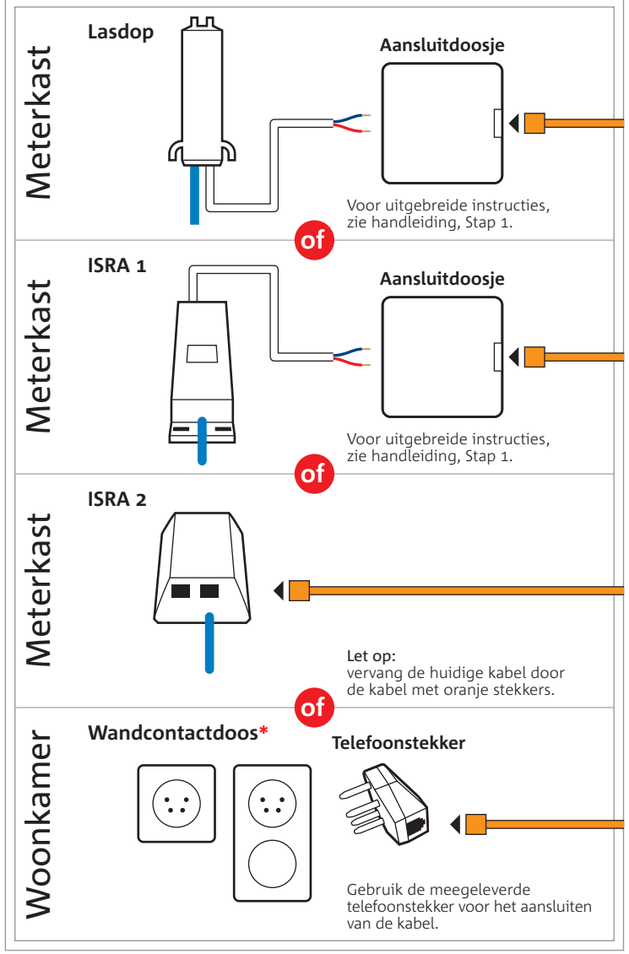

Situatie A, Stap 2
Aansluiten KPN Experia Box***

- Sluit de splitter aan op de telefoonhoofdaansluiting met de kabel met oranje stekkers.
- Sluit de splitter aan op de KPN Experia Box met de kabel met grijze stekkers.
- Sluit de stroomadapter stevig aan op de KPN Experia Box en steek de stekker in het stopcontact.
- Zet de KPN Experia Box aan met behulp van de powerknop.

De lampjes '***Power***', '***Broadband***' en '***Internet***' gaan achtereenvolgens branden.
Let op! Dit duurt minimaal 30 minuten. Laat de KPN Experia Box met rust, kom ook niet aan de kabels.

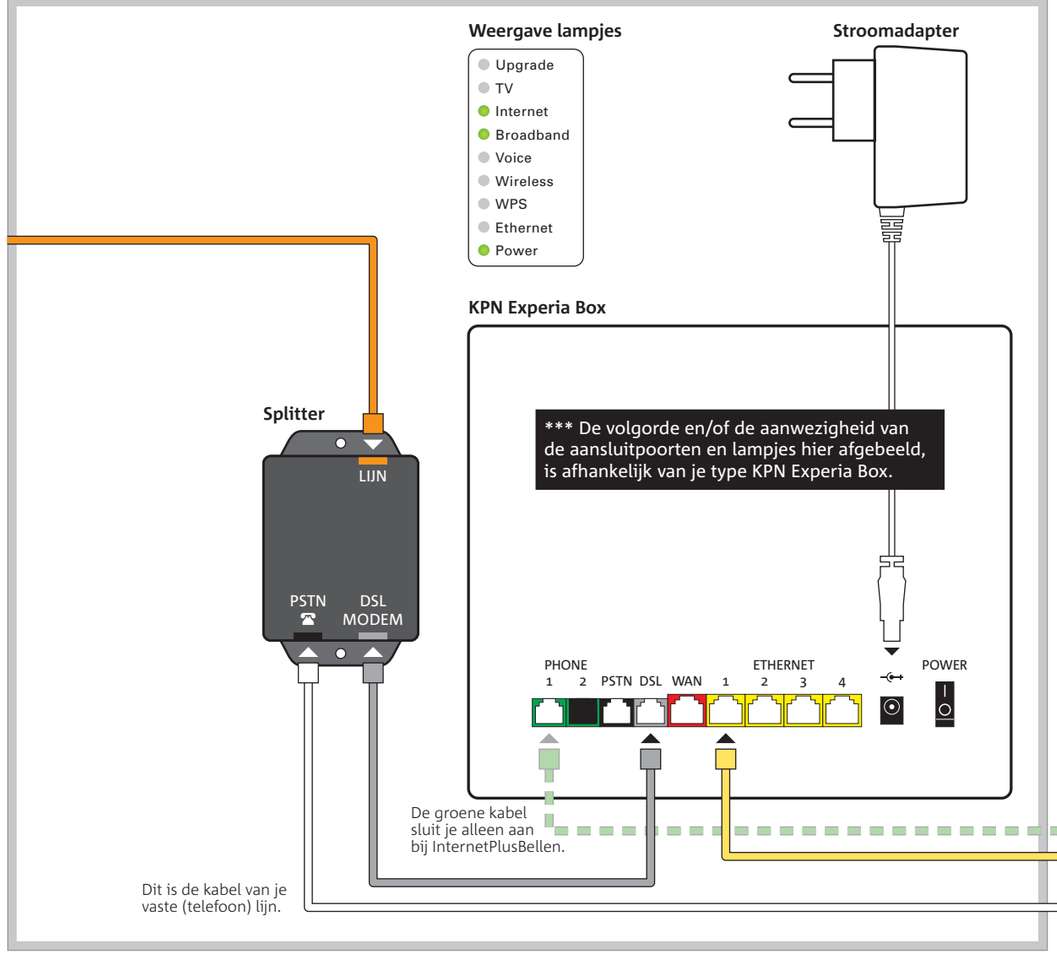

Internet Splitterpakket
Installatiekaart

Bepaal als eerste welke situatie voor jou van toepassing is:

- Je gaat **geen** gebruik meer maken van je analoge, vaste telefoonlijn. Volg situatie B op deze zijde van de installatiekaart.
- Je blijft **wel** gebruikmaken van je analoge, vaste (telefoon)lijn. Volg situatie A op de andere zijde van de installatiekaart.

Zie meer toelichting in de handleiding.

INTERACTIEVE TV

TELEFOON

INTERNET

KPN EXPERIA BOX

847197/02-11

Situatie B, Stap 1
Voorbereiding

Deze kaart vervangt de eerste twee stappen uit de bewaarmap van het Start Installatiepakket. Lees de inleiding van de handleiding om deze Installatiekaart goed te kunnen gebruiken.

- Kijk waar in jouw woning de telefoonhoofdaansluiting zich bevindt. De telefoonhoofdaansluiting zit over het algemeen in de meterkast.*
- Bepaal welk type telefoonhoofdaansluiting aanwezig is.**
- Bepaal met welk aansluitmateriaal de verbinding voorbereid wordt.

** Als je al DSL hebt, zie de bijlage.

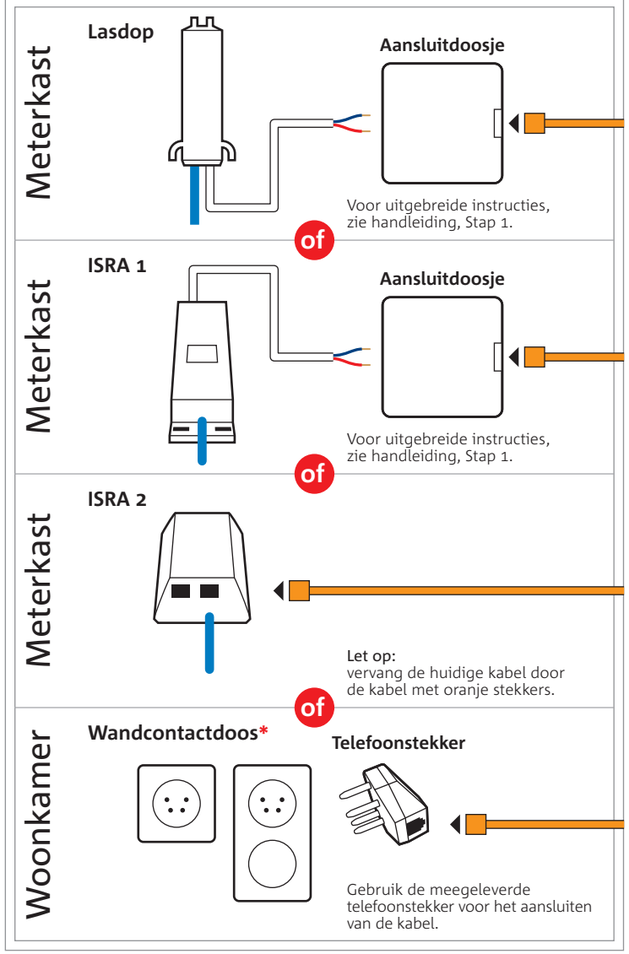

Situatie B, Stap 2
Aansluiten KPN Experia Box***

- Sluit de splitter aan op de telefoonhoofdaansluiting met de kabel met oranje stekkers.
- Sluit de splitter aan op de KPN Experia Box met de kabel met grijze stekkers en de kabel met zwarte stekkers.
- Sluit de stroomadapter stevig aan op de KPN Experia Box en steek de stekker in het stopcontact.
- Zet de KPN Experia Box aan met behulp van de powerknop.
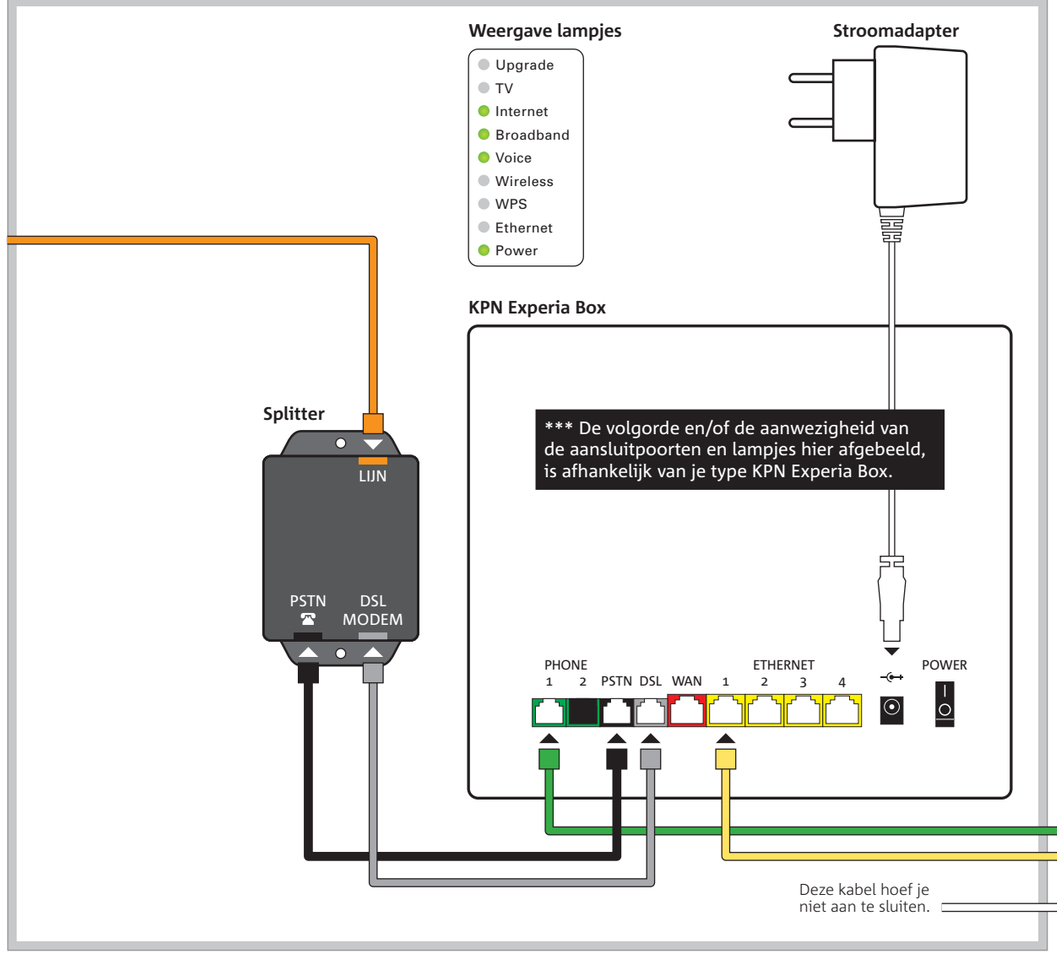
De lampjes '***Power***', '***Broadband***', '***Internet***' en '***Voice***' gaan achtereenvolgens branden.
Let op! Dit duurt minimaal 30 minuten. Laat de KPN Experia Box met rust, kom ook niet aan de kabels.